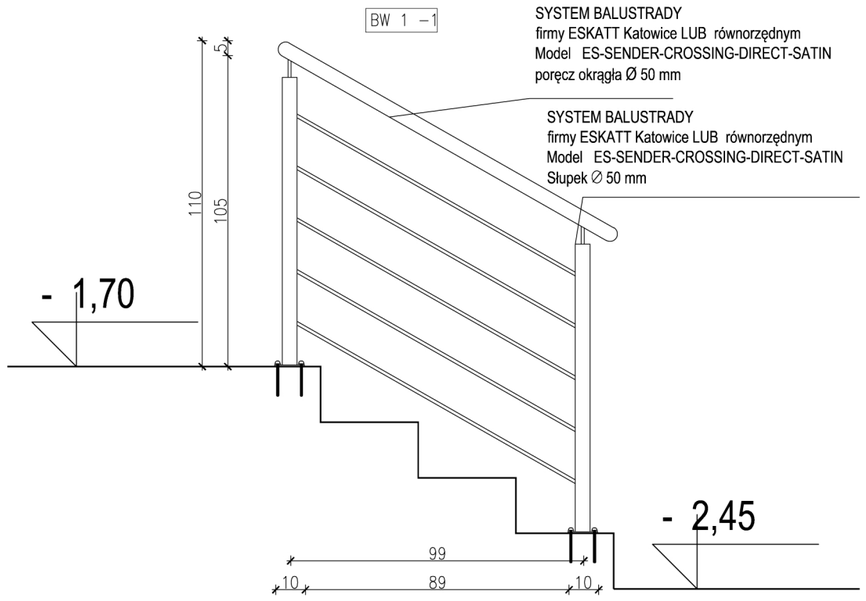

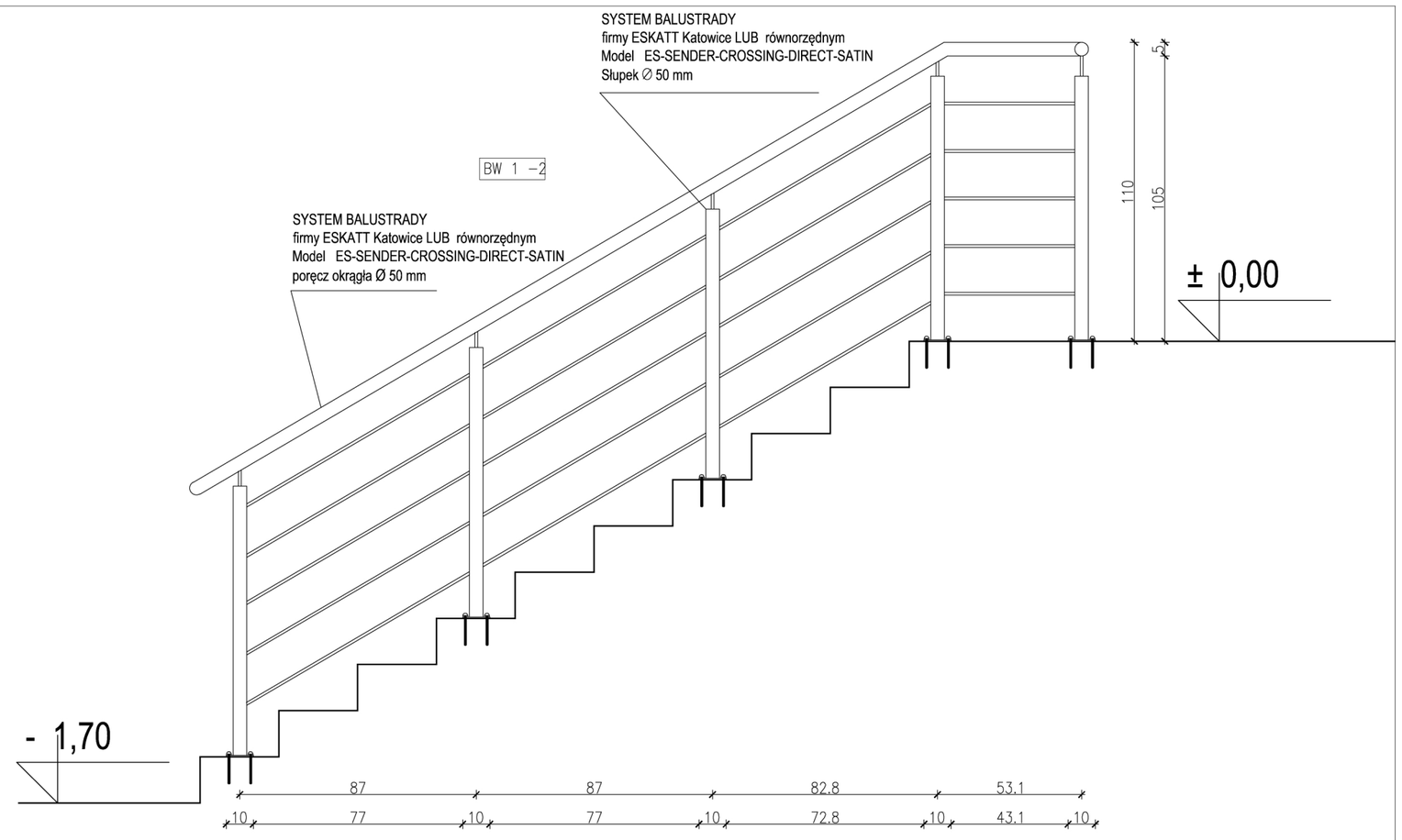

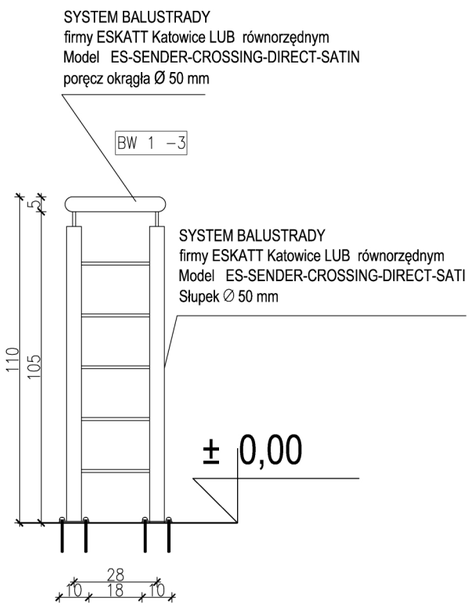

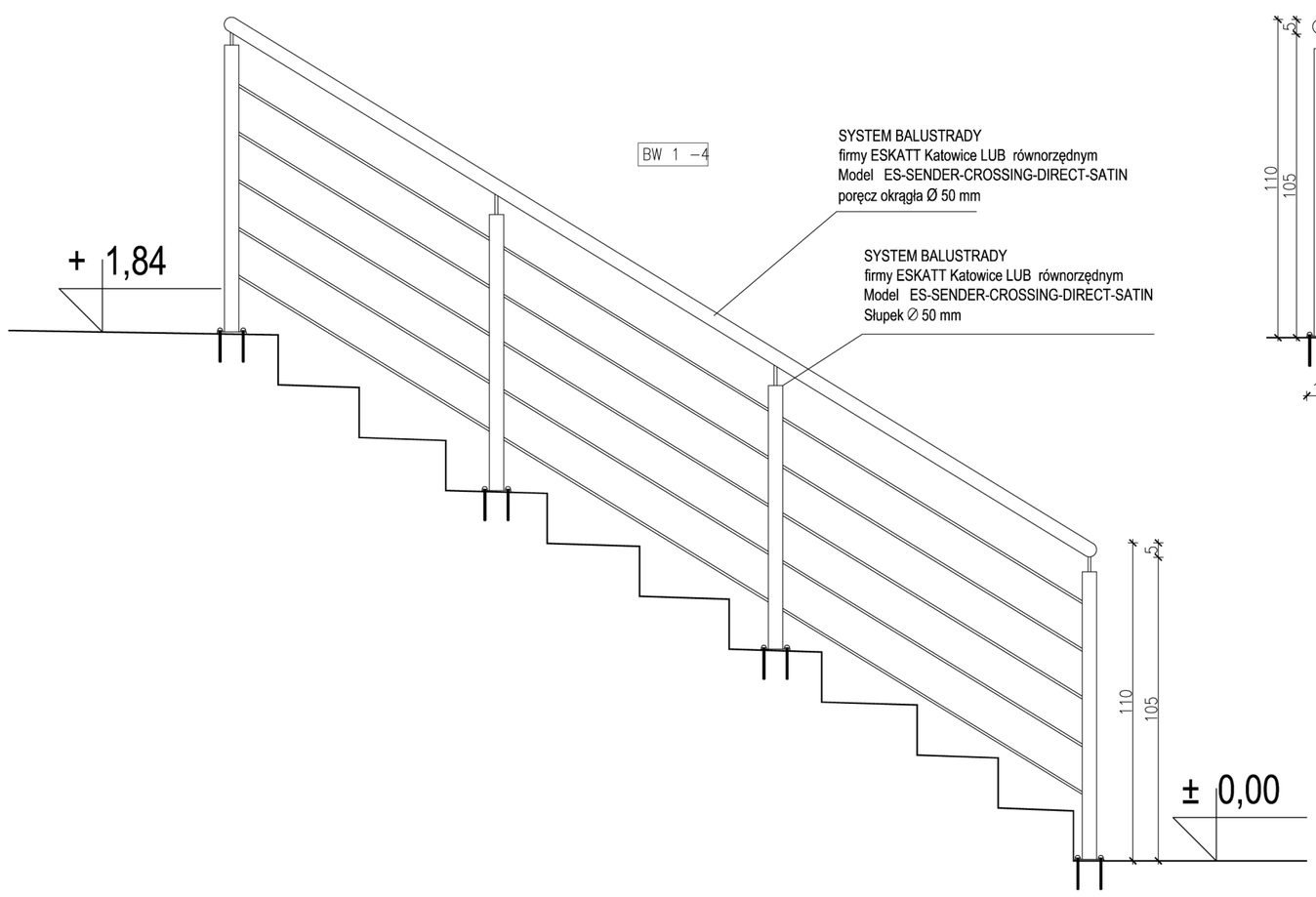

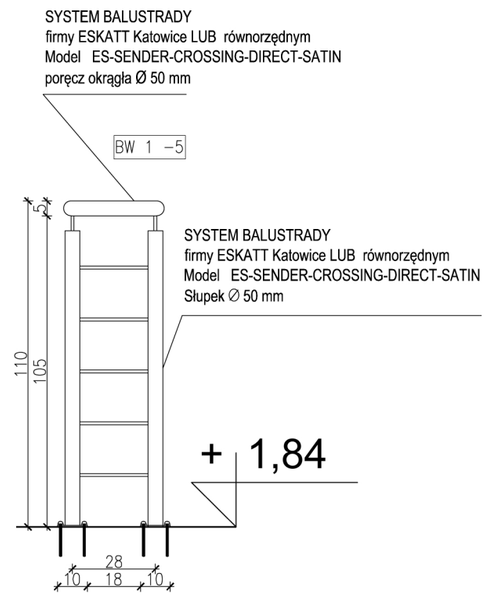

UWAGA!
Wszystkie wymiary
sprawdzić na budowie

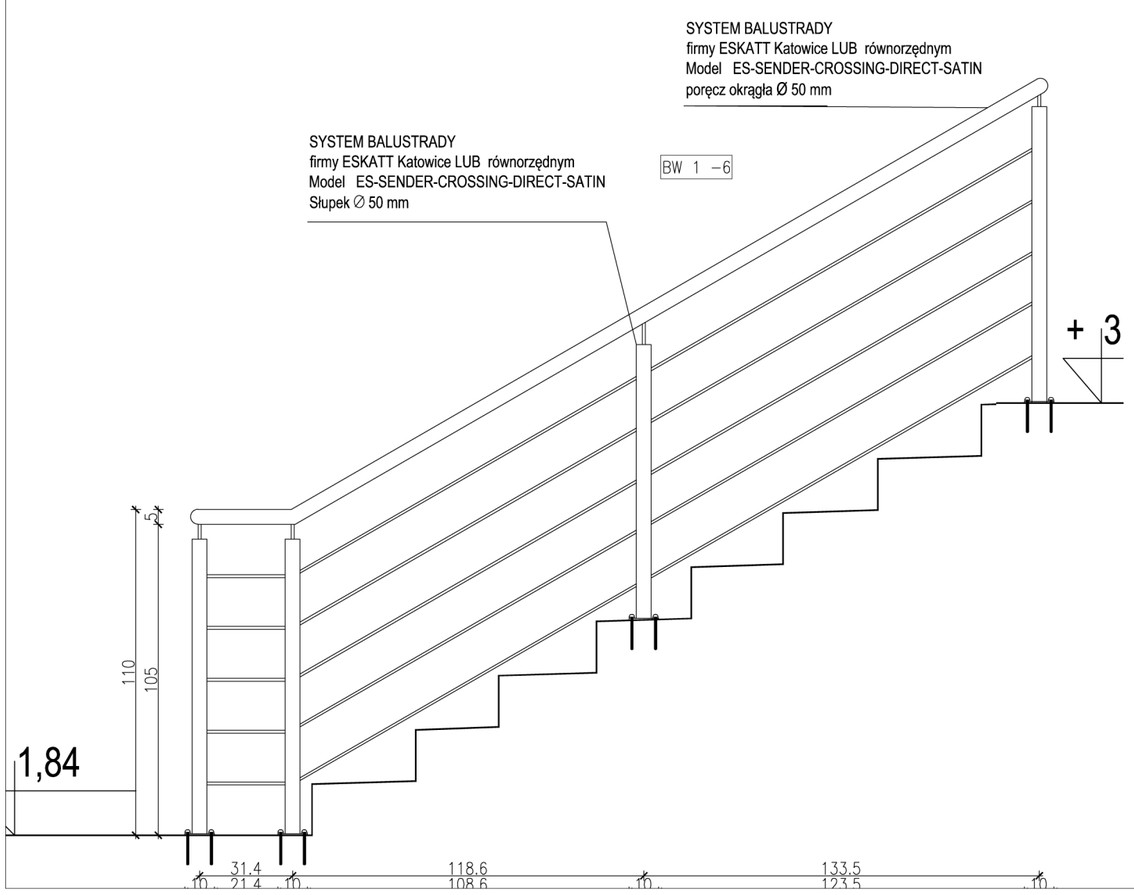

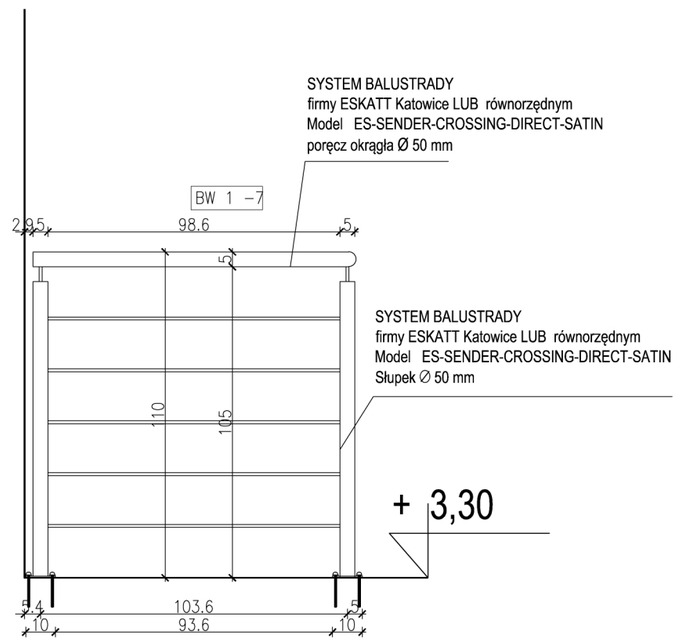

PROJEKTANT:
TOMASZ KORAL SMOK ARCHITEKCI
PRACOWNIA ARCHITEKTONICZNA
UL. KRÓLEWSKA 53/14, 30-081 KRAKÓW

TEMAT:
PRZEBUDOWA I ROZBUDOWA BUDYNKU
OŚRODKA ZDROWIA Z LOKALEM MIESZKALNYM
I ŚWIETLICY WRAZ Z INSTALACJAMI WEWNĘTRZNYMI
WOD-KAN, C.O. I ENERGII ELEKTRYCZNEJ
NA DZ. NR EWID. 253 W KOZUBOWIE

INWESTOR
GMINA PIŃCZÓW
UL. 3 MAJA 10
28-400 PINCZÓW

FAZA PROJEKT WYKONAWCZY

BRANŻA ARCHITEKTURA		DATA	PODPIS
AUTORZY PROJEKTU	UPRAWNIENIA		
mgr inż. arch Justyna Kosek-Koral	MPOIA/018/2012	02.2013	
mgr inż. arch Tomasz Koral			
mgr inż. arch Piotr Kita			
SPRAWDZAJĄCY	UPRAWNIENIA		
mgr inż. arch Piotr Sagan	MP-054 GPIV-8388-127-77	02.2013	

TEMAT RYSUNKU	NUMER RYSUNKU
ZESTAWIENIE BALUSTRAD PRZY SCHODACH WEWNĘTRZNYCH OŚRODEK ZDROWIA	PW-02-28
DATA LUTY 2013	SKALA 1:20

© PRAWA AUTORSKIE ZASTRZEŻONE