BALUSTRADA ZEWNĘTRZNA
MOCOWANA W CHODNIKACH
skala 1:20

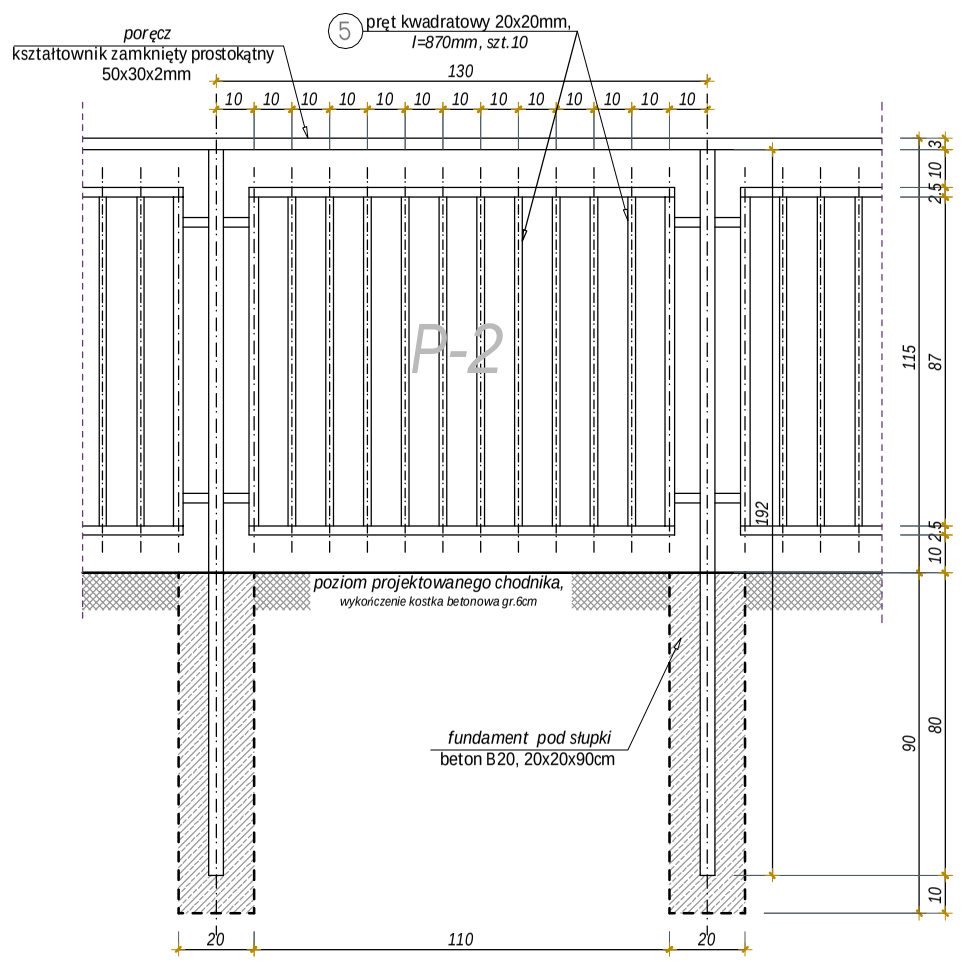

UWAGA:
Słupki przy chodnikach mocowane w fundamentach (nie w murkach oporowych) należy ustawiać w linii obrzeża betonowago, tak aby zachować wymaganą szerokość ciągu pieszego.

POJEDYNCZE PRZĘSŁO BALUSTRADY P-3
skala 1:20

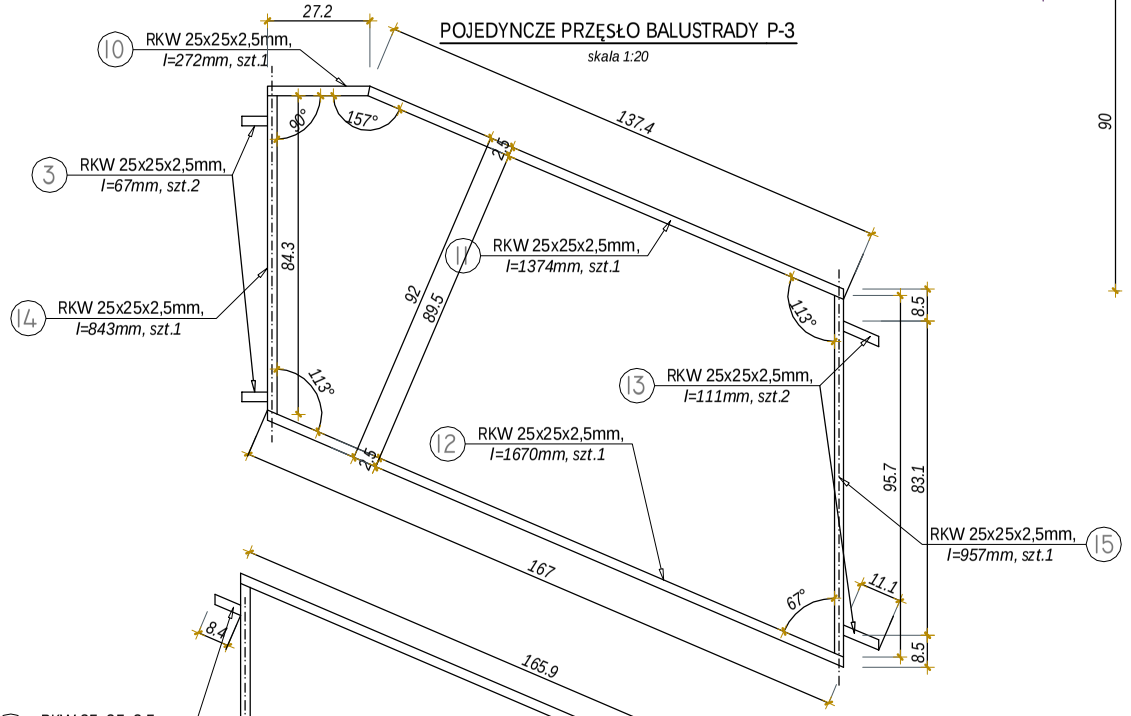

POJEDYNCZE PRZĘSŁO BALUSTRADY P-4
skala 1:20

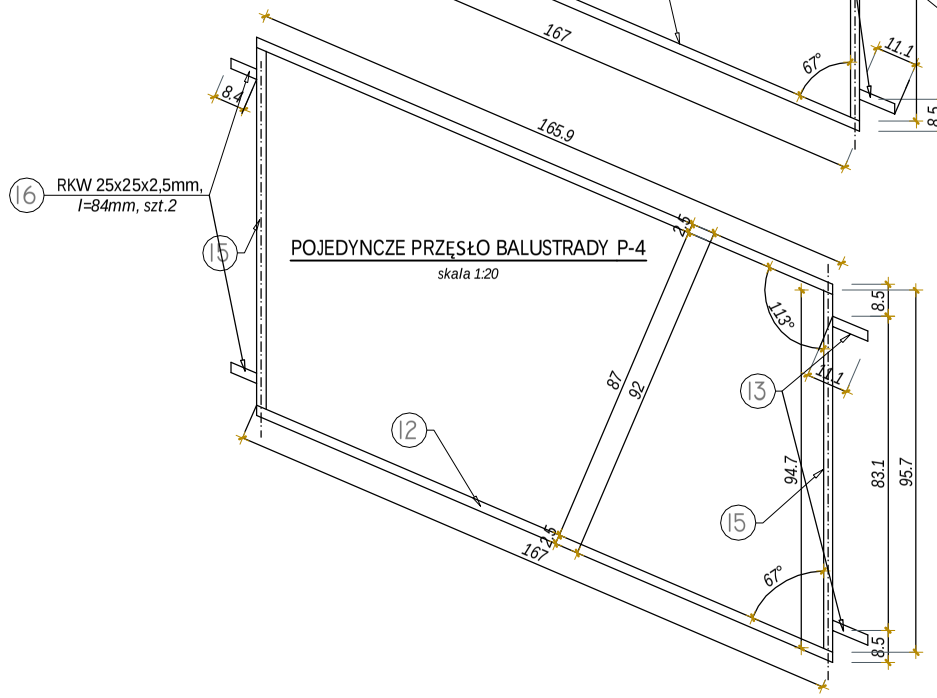

POJEDYNCZE PRZĘSŁO BALUSTRADY P-2
skala 1:20

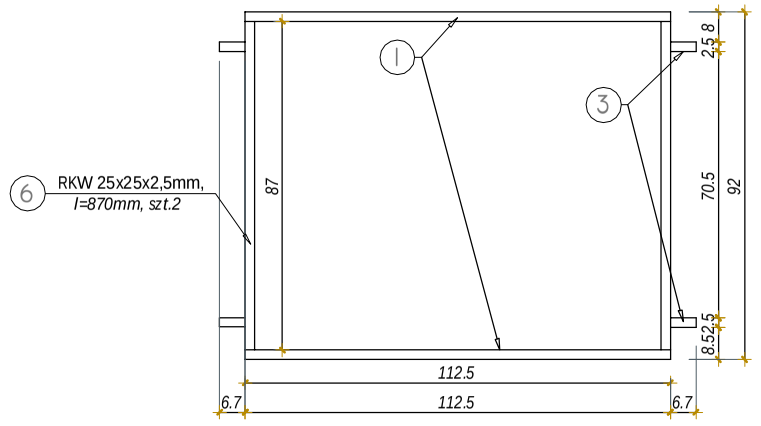

BALUSTRADA ZEWNĘTRZNA PRZY SCHODACH TERENOWYCH
MOCOWANA W CHODNIKACH
skala 1:20

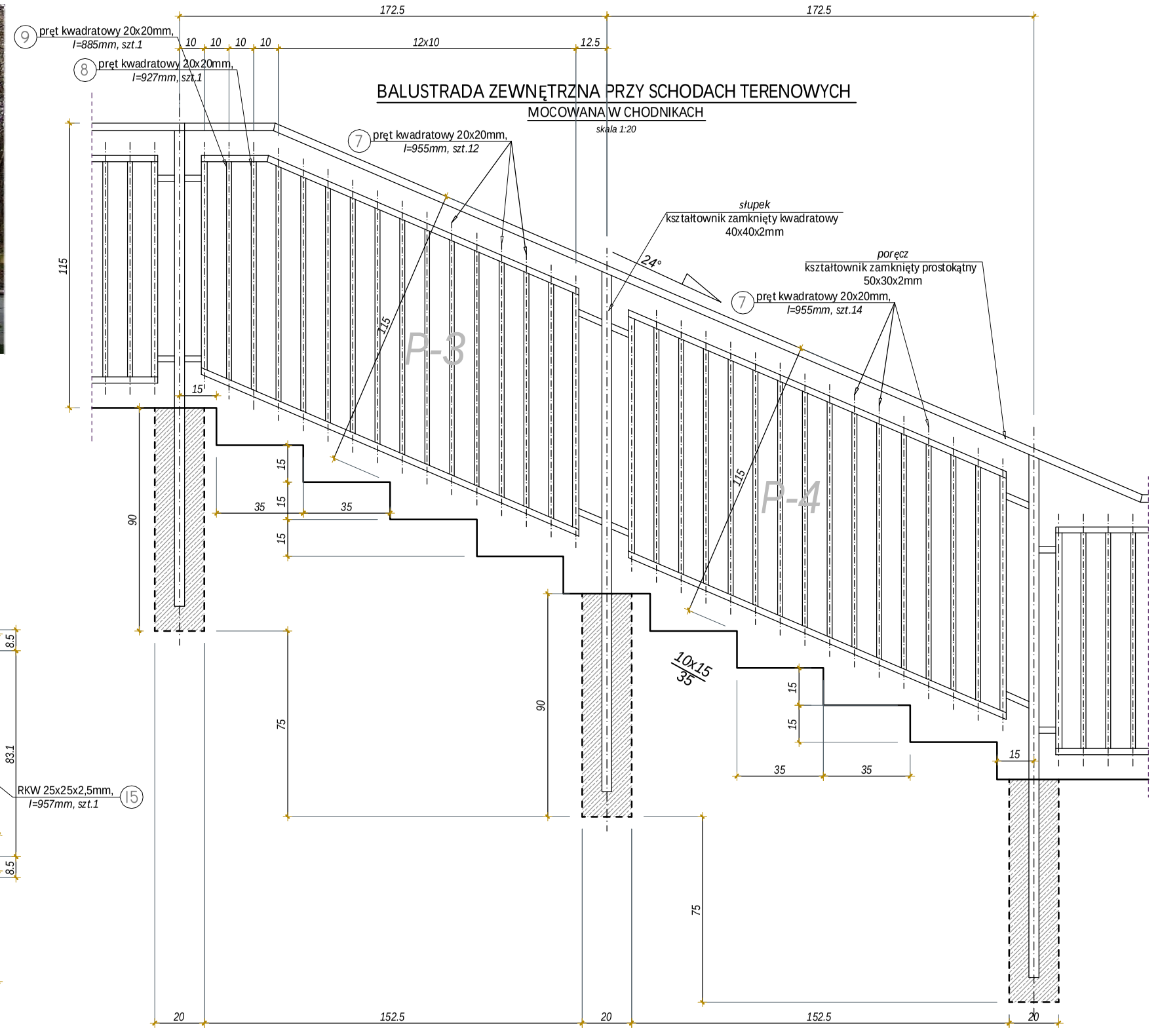

Biuro projektowe:			Inwestor:	
DRAFT SPÓŁKA Z O.O. ZAWIERCIE	ul. Krakowska 21 32-065 Krzeszowice tel: (12) 282-41-12 fax: (12) 282-41-10 www.biurodraft.com.pl e-mail:biuro@biurodraft.com.pl		GMINA PIŃCZÓW ul. 3 Maja 10 32-065 Krzeszowice	
Nazwa obiektu budowlanego:	BUDOWA ZESPOŁU BUDYNKÓW PRZEZNACZONYCH NA MIESZKANIA SOCJALNE WRAZ Z INTALACJAMI WEWNĘTRZNYMI. BUDOWA ODRĘBNYCH KOMÓREK LOKATORSKICH PRZEZNACZONYCH DO SKŁADOWANIA OPAŁU. ZAGOSPODAROWANIE TERENU DZIAŁKI W ZAKRESIE BUDOWY DOJŚĆ, DOJAZDÓW, MIEJSC PARKINGOWYCH I SCHODÓW TERENOWYCH.			
Adres obiektu budowlanego:	Ulica, nr działki: *dz. nr 85/1, 85/3, 85/12*	Miejscowość: *PIŃCZÓW*	Województwo: *świętokrzyskie*	
Branża:	ARCHITEKTURA	Stadium:	PROJEKT WYKONAWCZY	
Funkcja:	Imię i nazwisko:	Nr uprawnień i specjalizacja:	Podpis:	Data opracowania:
Główny projektant:	*mgr inż. arch. Anna Pisula*	*24/03/SLOKK, spec. architektoniczna*		LISTOPAD 2009
Sprawdzający:	*mgr inż. arch. Bogdan Ślusarczyk*	*577/KW/73, spec. architektoniczna*		
Opracował:				
Nazwa rysunku:	KONSTRUKCJA BALUSTRADY ZEWNĘTRZNEJ MOCOWANEJ W CHODNIKACH I PRZY SCHODACH TERENOWYCH		Nr rysunku: Ma-07	Skala: 1:20